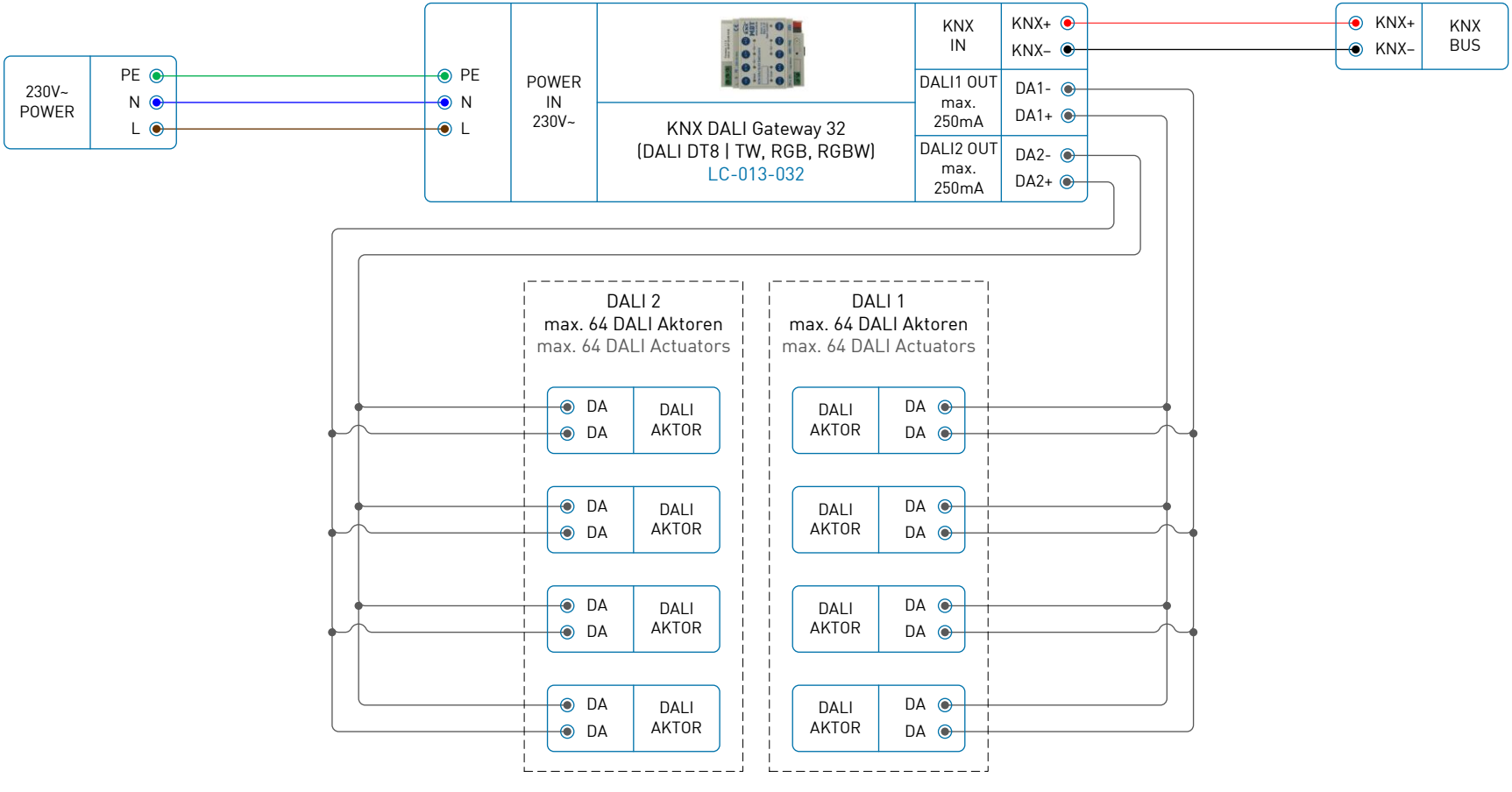
230V~
POWER
PE
N
L
PE
N
L
POWER
IN
230V~
KNX DALI Gateway 32
(DALI DT8 | TW, RGB, RGBW)
LC-013-032
KNX
IN
KNX+
KNX–
DALI1 OUT
max.
250mA
DA1-
DA1+
DALI2 OUT
max.
250mA
DA2-
DA2+
KNX+
KNX–
KNX
BUS
DALI 2
max. 64 DALI Aktoren
max. 64 DALI Actuators
DALI 1
max. 64 DALI Aktoren
max. 64 DALI Actuators
DA
DA
DALI
AKTOR