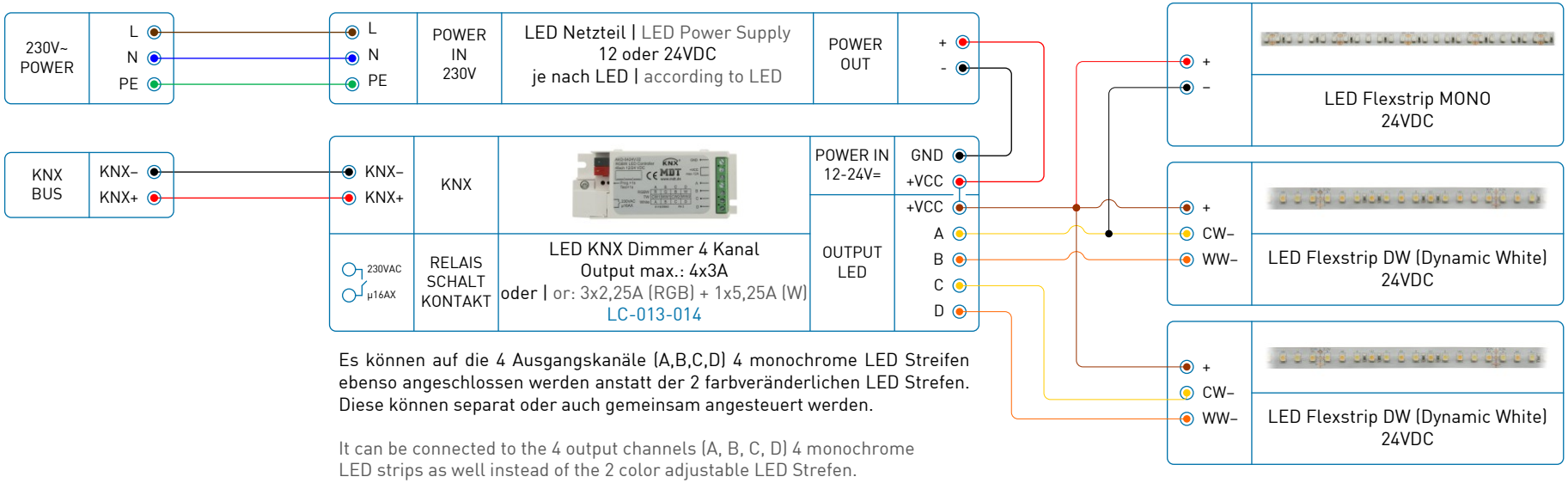

Es können auf die 4 Ausgangskanäle (A,B,C,D) 4 monochrome LED Streifen ebenso angeschlossen werden anstatt der 2 farbveränderlichen LED Strefen. Diese können separat oder auch gemeinsam angesteuert werden.

It can be connected to the 4 output channels (A, B, C, D) 4 monochrome LED strips as well instead of the 2 color adjustable LED Strefen. These can be controlled separately or together.

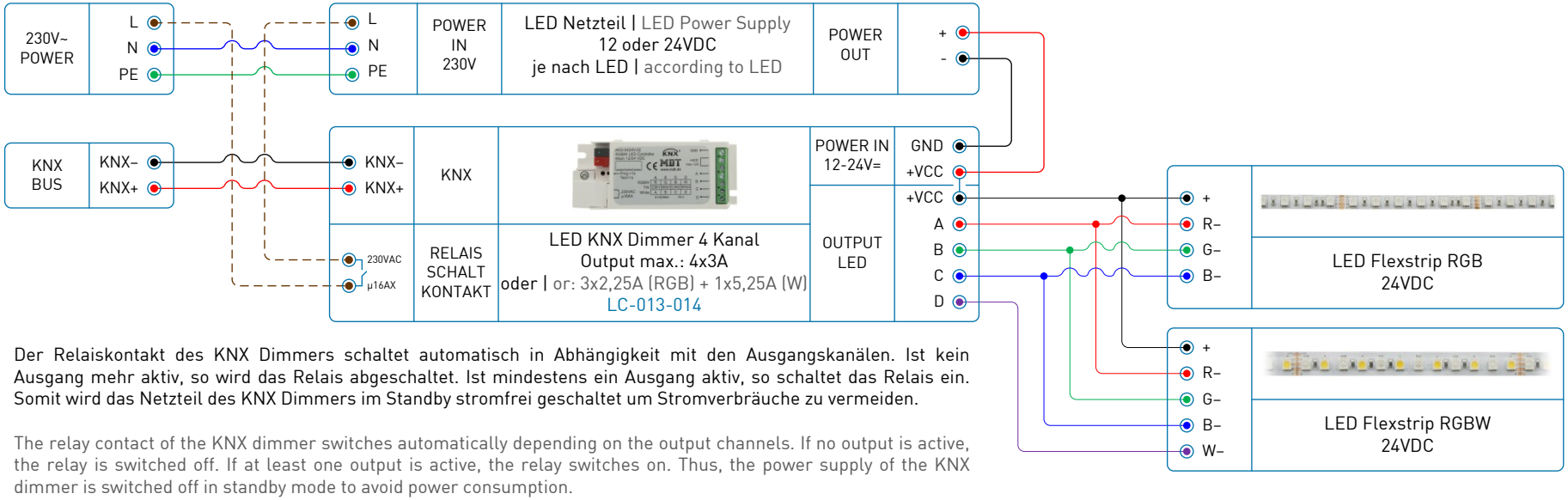

Der Relaiskontakt des KNX Dimmers schaltet automatisch in Abhängigkeit mit den Ausgangskanälen. Ist kein Ausgang mehr aktiv, so wird das Relais abgeschaltet. Ist mindestens ein Ausgang aktiv, so schaltet das Relais ein. Somit wird das Netzteil des KNX Dimmers im Standby stromfrei geschaltet um Stromverbräuche zu vermeiden.

The relay contact of the KNX dimmer switches automatically depending on the output channels. If no output is active, the relay is switched off. If at least one output is active, the relay switches on. Thus, the power supply of the KNX dimmer is switched off in standby mode to avoid power consumption.