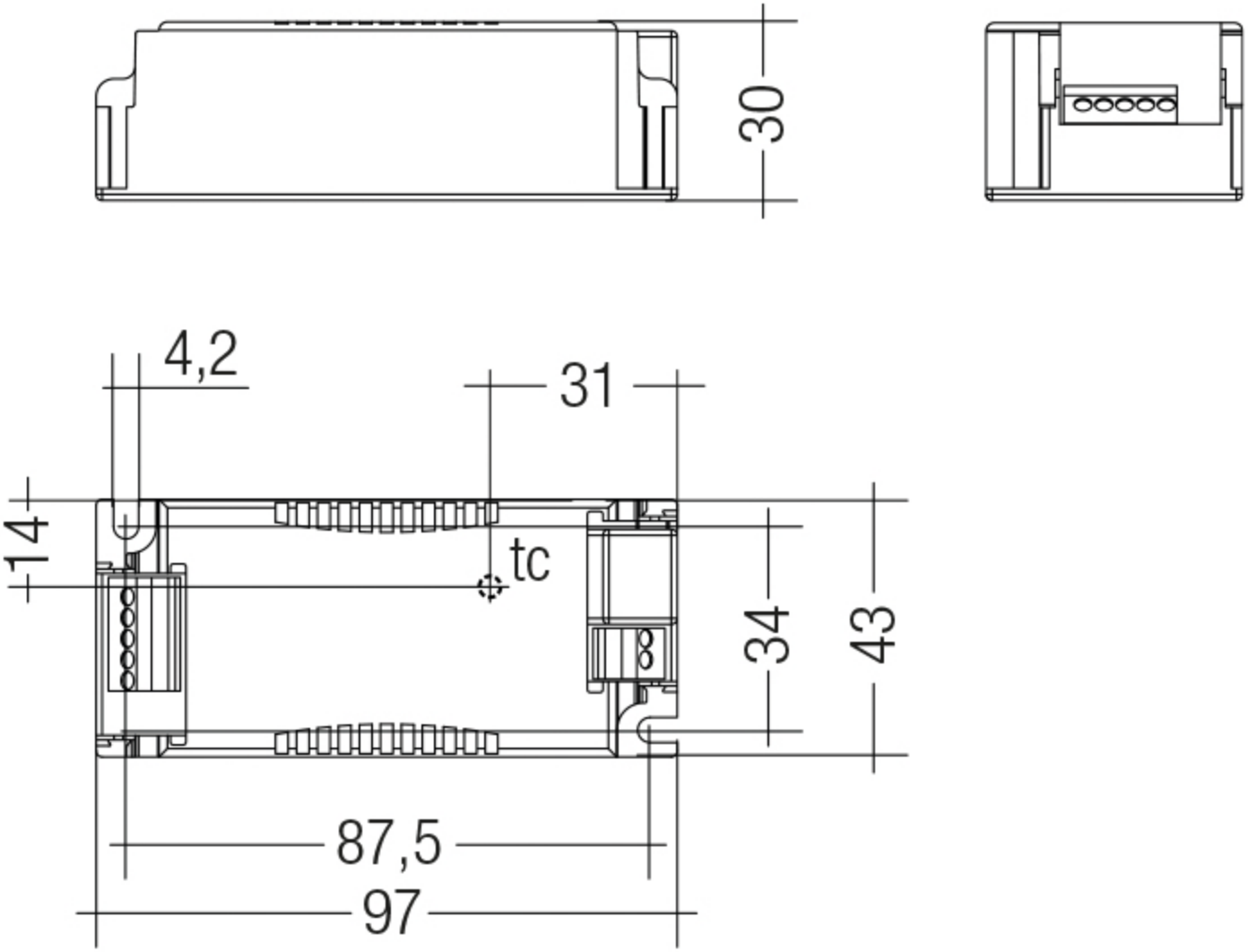
30
4,2
31
14
tc
34
43
87,5
97