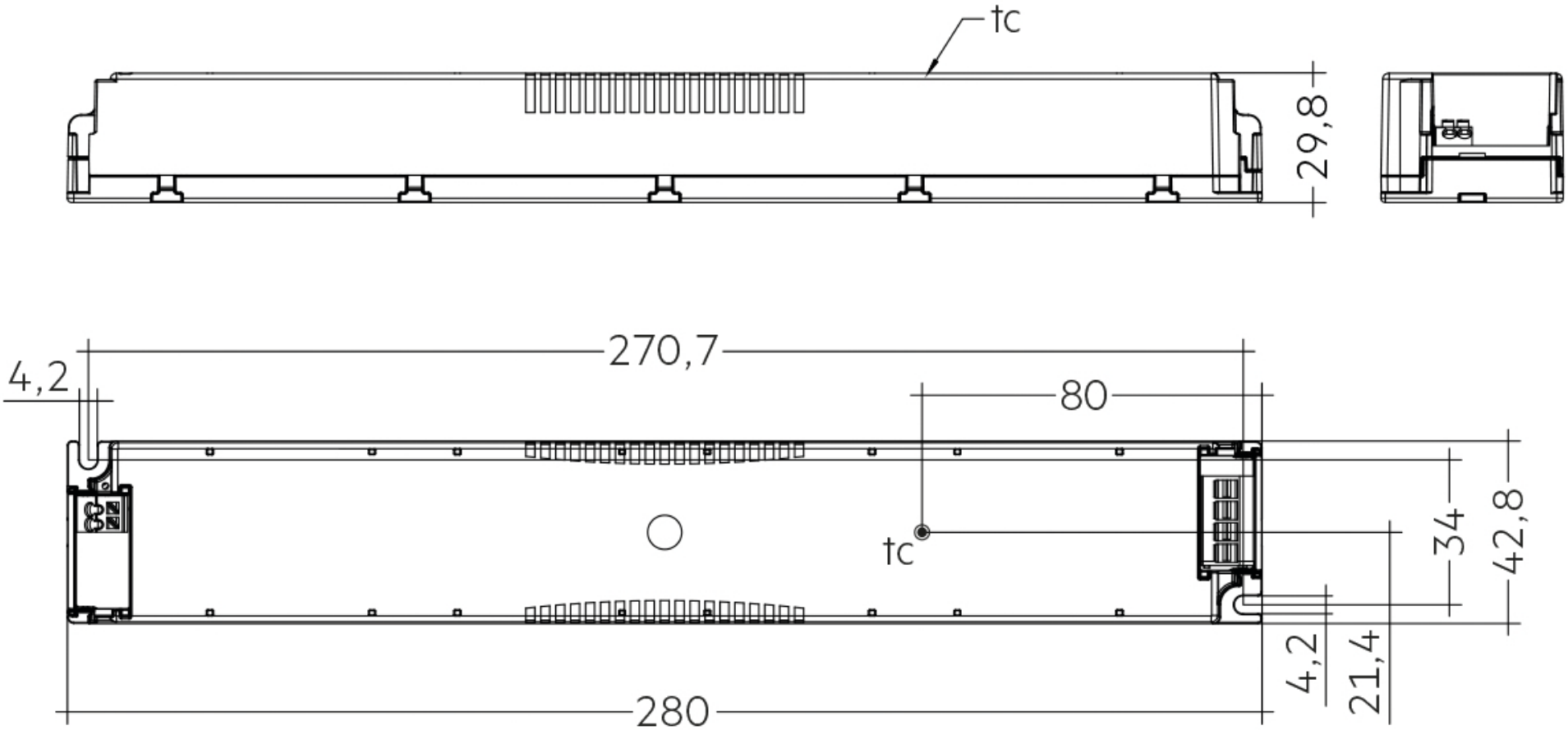
tc
29,8
270,7
4,2
80
tc
34
42,8
4,2
21,4
280