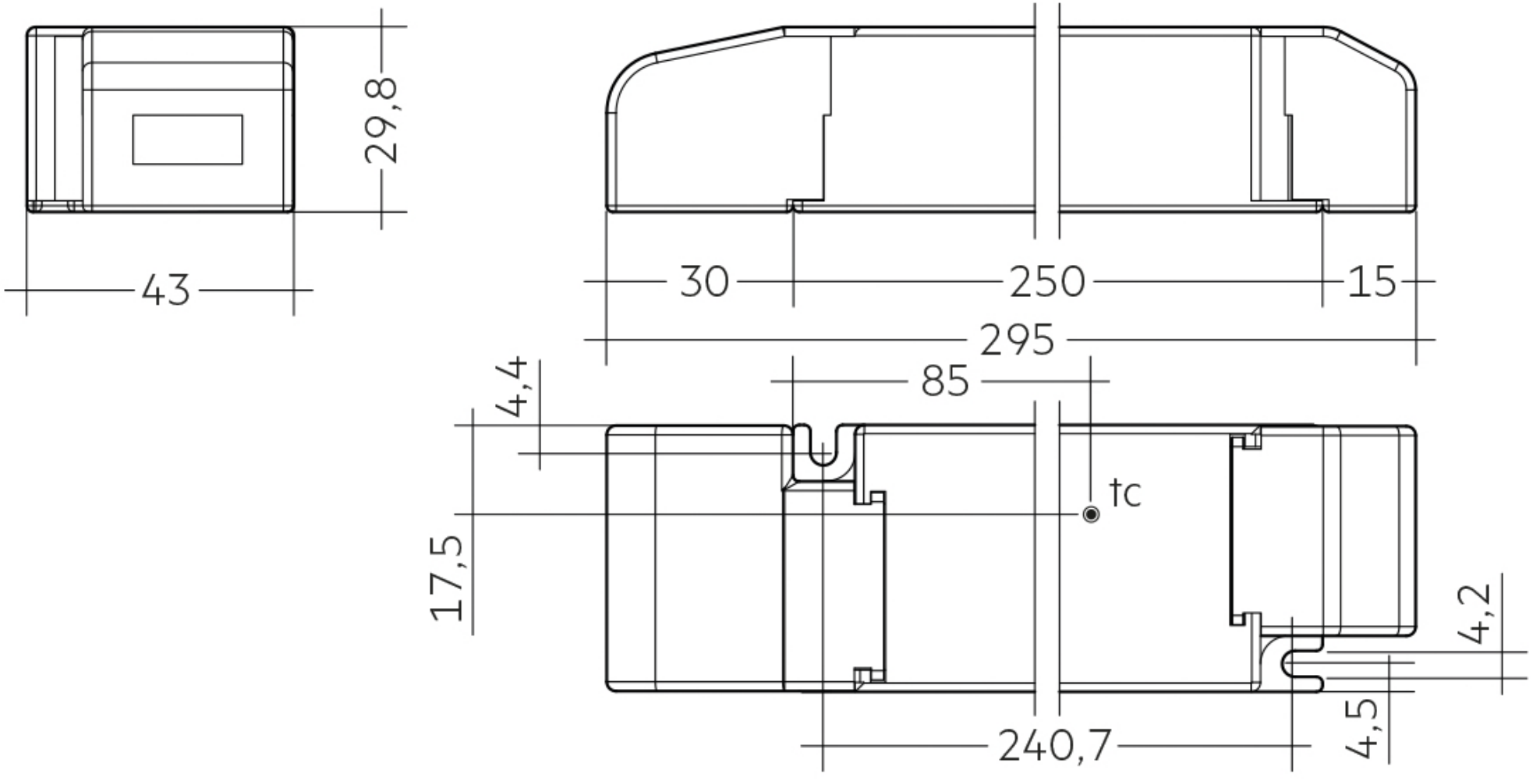
29,8
43
30
250
15
295
85
4,4
tc
17,5
4,2
4,5
240,7