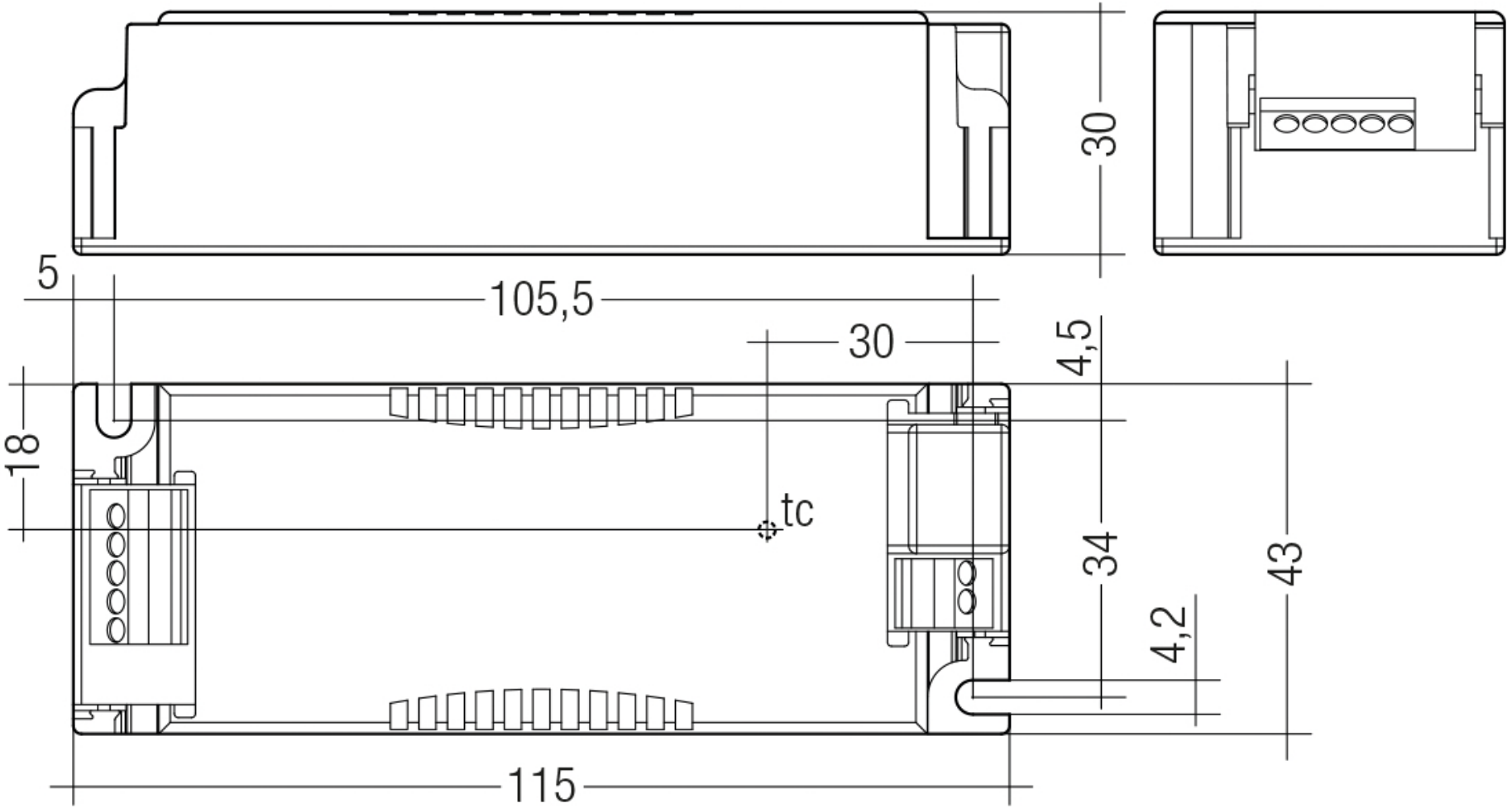
30
5
105,5
30
4,5
18
tc
34
43
4,2
115