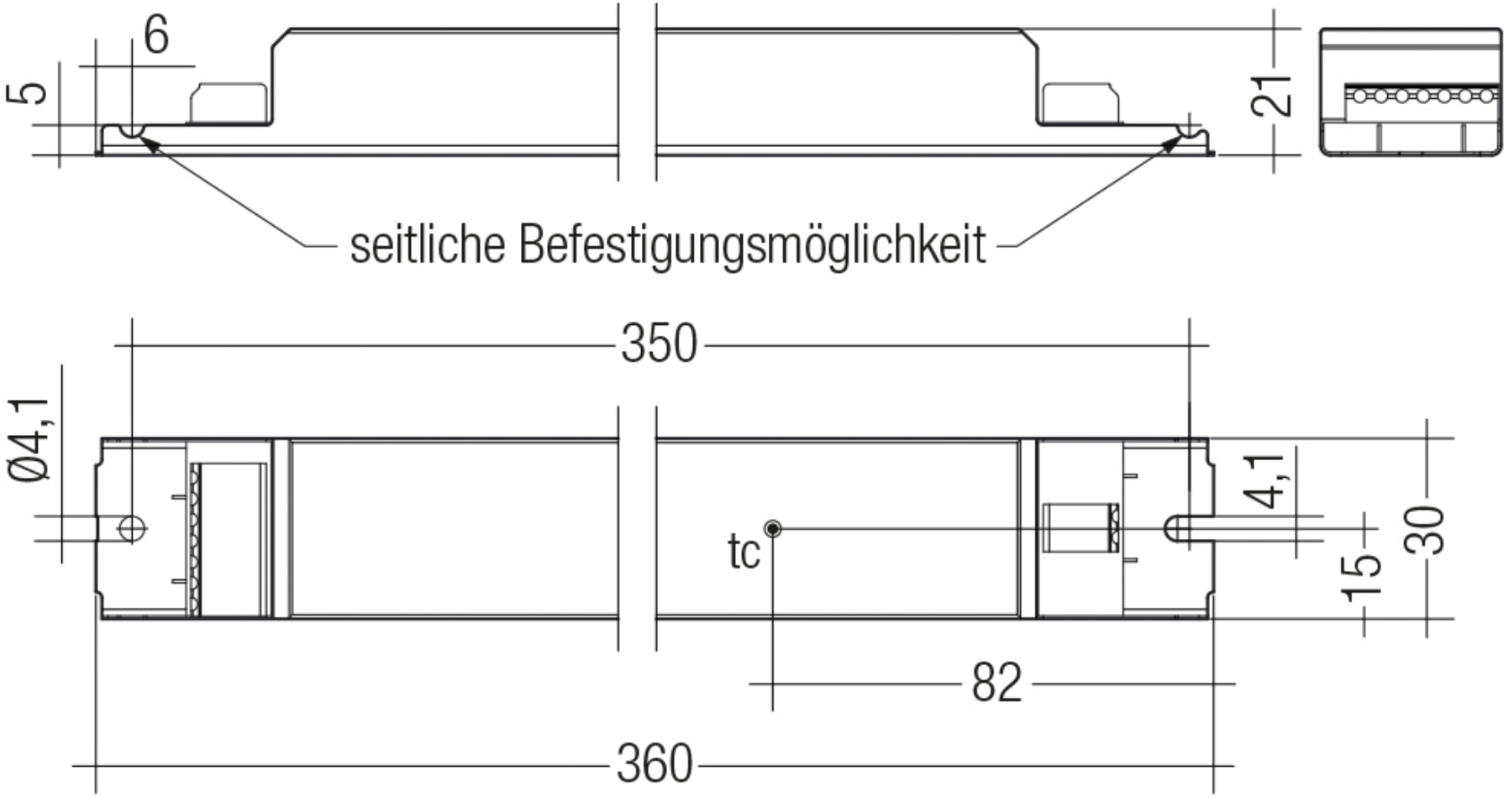
6
5
21
seitliche Befestigungsmöglichkeit
350
Ø4,1
4,1
30
15
tc
82
360