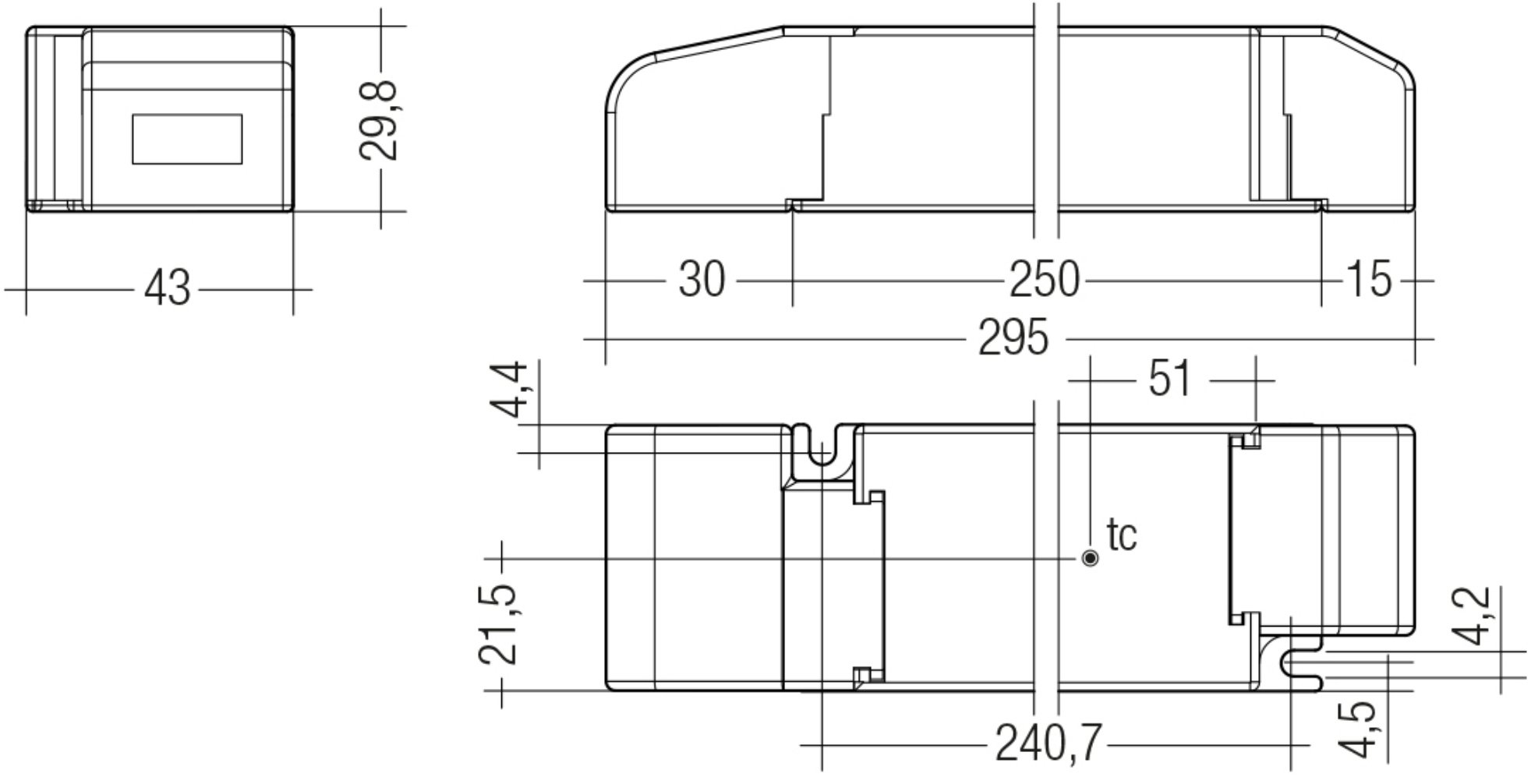
29,8
43
30
250
15
295
4,4
51
tc
21,5
4,2
4,5
240,7