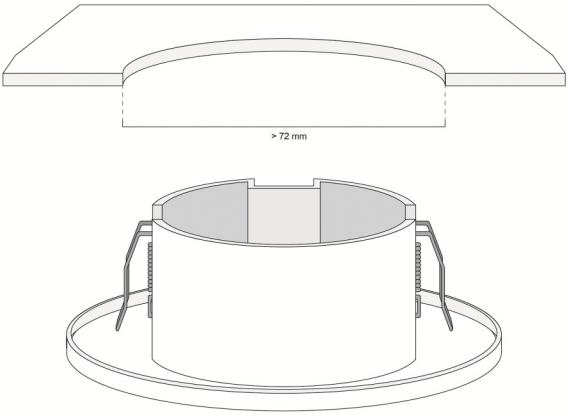
> 72 mm

DALI
DALIcs
CE