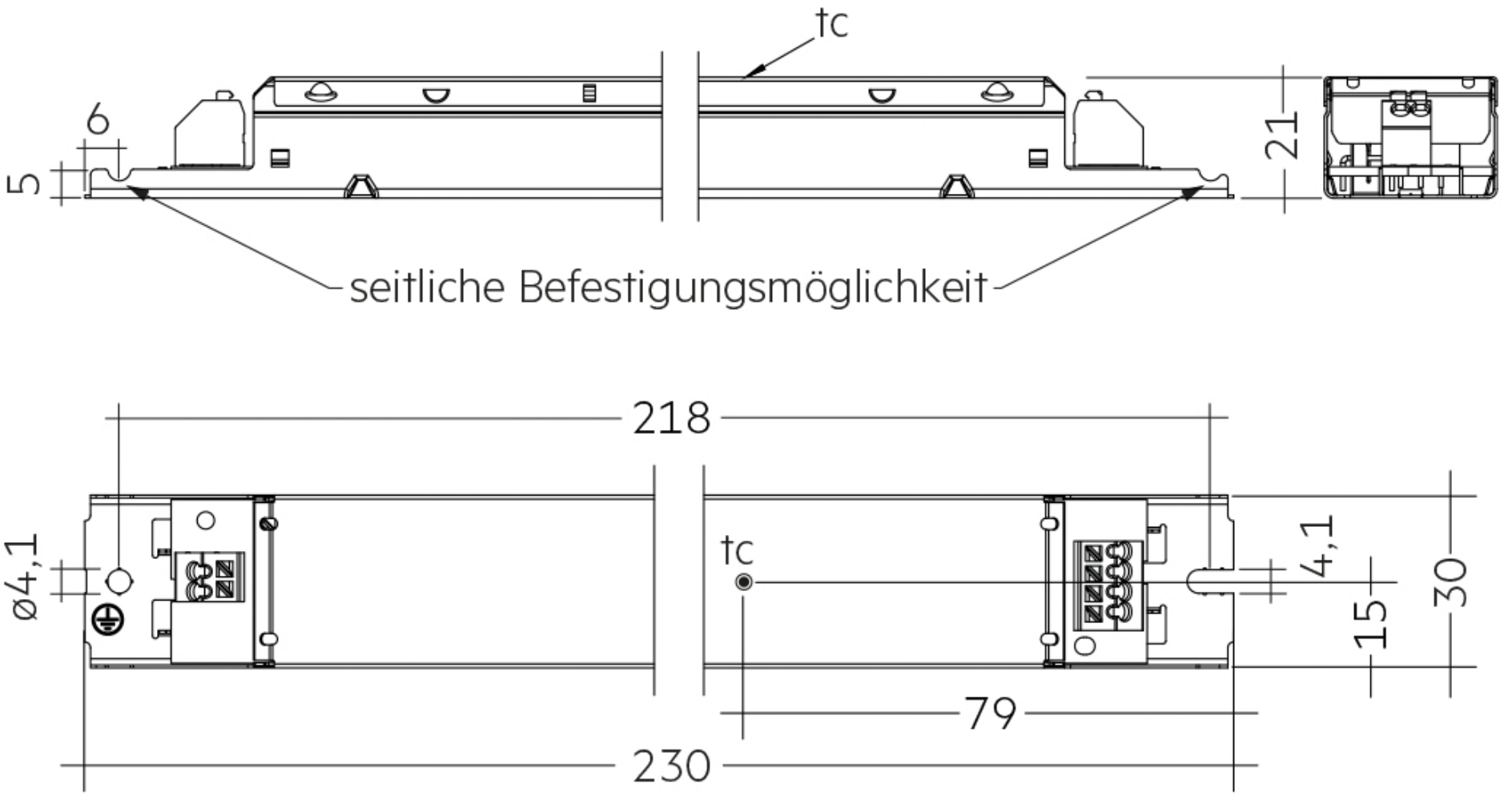
tc
6
5
21
seitliche Befestigungsmöglichkeit
218
ø4,1
tc
4,1
15
30
79
230