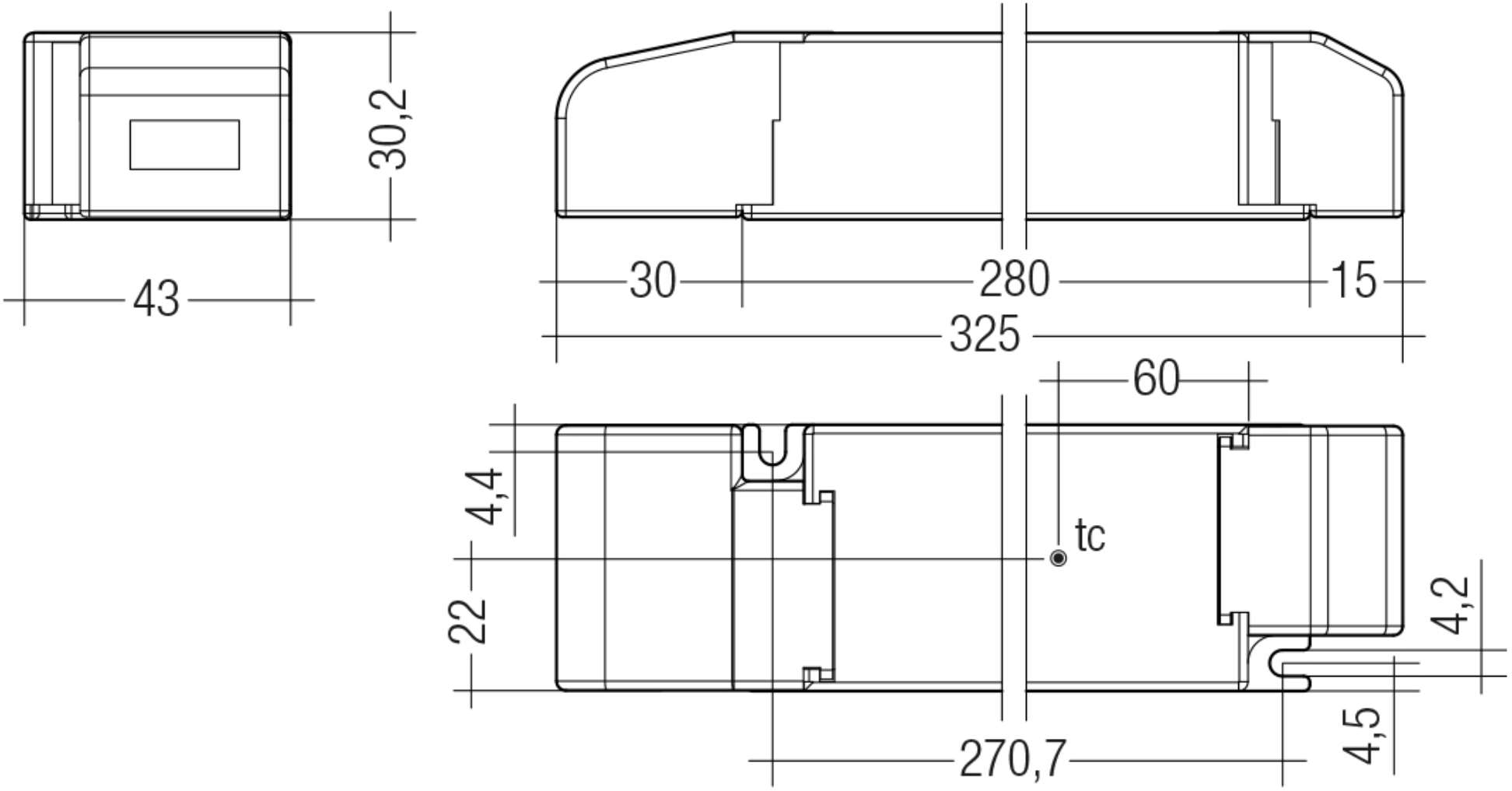
30,2
43
30
280
15
325
60
4,4
tc
22
4,2
4,5
270,7